EN

mysound

AGATE

ID: BT-S037

rombica

BLUETOOTH SPEAKER

USER MANUAL

Thank you for purchasing Rombica device.
Please read this user manual before the operation and save it for the future

GENERAL INFORMATION

1. Back/Volume- button
   Short Press – play previous song (FM mode: select previous radio station)
   Long press – decreasing volume
2. Play/Pause button
   Short Press – play/pause
   Long press – TWS connection (Bluetooth mode)
   Quick double press – callback to last caller (Bluetooth mode)
   Short press during incoming call – receive incoming call (Bluetooth mode)
   Long press during incoming call – reject incoming call (Bluetooth mode)
3. Forward/Volume+ button
   Short Press – play next song (FM mode: select next radio station)
   Long press – increasing volume
4. Power /Mode button
   Short Press – switching modes
   • Bluetooth
   • FM
   • AUX Play (available only when AUX cable connected)
   • microSD Audio Playback (available only when microSD card connected)
   • USB Flash Drive Audio Playback (available only when USB Flash Drive connected)
   You can hear unique sound notification for each mode:
   • Bluetooth – single "beep" sound
   • FM – double "beep" sound
   • AUX Play – triple "beep" sound
   • microSD Audio Playback – quadruple "beep" sound
   • USB Flash Drive audio playback – quintuple "beep" sound
   Long press – power on/off
5. Micro-USB port to charge the built-in battery
6. LED indicator
7. USB Type-A to connect USB Flash Drive
8. microSD slot
9. AUX
10. Stereo dynamics

SPECIFICATION

Power: DC 5V, built-in battery
Bluetooth version: v4.2
True Wireless Stereo support: yes
Frequency range: 100 Hz – 18 kHz
Speaker power: 20 W (2 x 10 W)
Speaker diameter: 78 mm
Passive radiator: built-in, 2 pcs
Battery: 2400 mAh / 3.7 V
Storage media devices support: microSD / USB Flash Drive up to 32 GB (MP3, WAV audio files)
FM Radio: yes
Interfaces: microSD slot, micro-USB, USB Type-A, AUX, BT, mic
In the box: speaker, USB cable, AUX cable, manual

OPERATION OF THE DEVICE

POWER ON
Press and hold Power/Mode button (4). Sound notification and turned-on LED indicator will confirm power on

POWER OFF
Press and hold Power/Mode button (4). Sound notification and turned-off LED indicator will confirm power off

EN

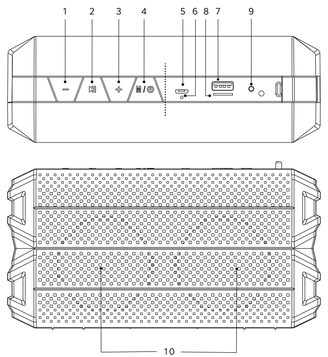

TECHNICAL CHARACTERISTICS AND APPEARANCE MAY BE CHANGED WITHOUT PRIOR NOTICE

EN

PAIRING VIA BLUETOOTH
1. Turn on the speaker. Make sure that the speaker is in Bluetooth mode
2. Open Bluetooth settings on your smartphone/PC, enable Bluetooth and search for new devices. When Bluetooth speaker will be found, confirm pairing
3. After successful pairing both the Bluetooth speaker and your device, you can control playback by Bluetooth speaker buttons

TRUE WIRELESS STEREO MODE
When you have two Rombica Mysound Agate speakers you can use them together with True Wireless Stereo mode.
1. Turn on one of the Rombica Mysound Agate speakers
2. Make sure that speaker is in Bluetooth mode
3. Pair the speaker with your Bluetooth device, for example mobile phone
4. Turn on the second Rombica Mysound Agate speaker
5. Make sure that speaker #2 is in Bluetooth mode
6. Long press Play/Pause button (2) on the speaker #2. Sound notification will confirm TWS pairing

PHONE CALLS
You could receive incoming calls with Bluetooth speaker if it paired to smartphone/tablet PC. You can talk using built-in mic and dynamic. Short press Play/Pause button (2) to receive the incoming call. Press button again to end the call. Long press Play/Pause button is rejecting incoming call

FM RADIO
Switch the working mode to FM Radio mode. Long press Play/Pause button to start searching available radio stations. Wait for the search to complete. To change radio stations use buttons (1) and (3).

MICROSD AUDIO PLAYBACK
Insert microSD card into slot (8). Bluetooth speaker will automatically switch to microSD Audio Playback mode. If microSD card is inserted already, use Power/Mode button to select microSD card Audio Playback mode. To control music playback use Bluetooth speaker buttons

USB FLASH DRIVE AUDIO PLAYBACK
Insert USB Flash Drive into the slot USB Type-A (7). Bluetooth speaker will automatically switch to USB Flash Drive Audio Playback mode. If USB Flash Drive is inserted already, use Power/Mode button to select USB Flash Drive Audio Playback mode. To control music playback use Bluetooth speaker buttons

AUX PLAY
Use (supplied) cable and connect it to the Bluetooth speaker by one side (AUX port) and the external device by another side. Be sure that cable is well connected. The Bluetooth speaker will automatically switch in AUX mode. If AUX cable is connected already, use Power/Mode button to select AUX Play mode. To control music playback use Bluetooth speaker buttons

BATTERY CHARGING
Before use, fully charge Bluetooth speaker within 10 hours. New battery requires 2-3 full charge-discharge cycles to reach full capacity. Use (supplied) cable and connect it to the Bluetooth speaker by micro-USB side. Connect USB cable to the PC or wall charger (wall charger is not supplied). LED indicator is red while charging and turns off when the battery is fully charged

STORAGE CONDITIONS

Keep the device in a dry, well-ventilated place, far from heaters and direct sunlight. Keep the device out of reach of children. Do not bite or lick the device, as it may cause damage or explode the device. Children or persons with disabilities should not use the device without supervision of the responsible person

EN

SAFETY INFORMATION

1. Before charging be sure that voltage of the power is 5V. The recommended adapter is 5V / 1A
2. If device is not used during long time, charge it at least once per month
3. In cause of breaking do not try to open and repair device by yourself. Use service center
4. Avoid influence of the high humidity, dust and dirt. Use dry soft (or-free cloth to clean device.
   Not allowed to use washing or cleaning liquids
5. Do not store, use or charge device near heat sources and flammable objects, during low or high ambient temperature, Charing can be done only under adult supervision, Recommended temperature is 5 to 35 °C
6. Not allowed to drop or hit device
7. Do not insert foreign objects to the device interfaces
8. Turn off device after use
9. Never pull the cord to disconnect cable, pull the plug
10. Bluetooth speaker is not intended for the commercial use
11. Standard battery life is 500 charge-discharge cycles. After exceeding 500 cycles the effective capacity of the battery can be reduced. Effective capacity also depends on the ambient temperature
12. Do not cover working device by cloth or other material

Do not dispose with household waste! Required to dispose this electrical device at designated recycling collection point for electrical devices. It ensures that device is recycled professionally and prevents the release of the harmful substance into the environment. Make sure that device is uncharged before disposal

CE

RU

mysound

AGATE

ID: BT-S037

rombica

ПОРТАТИВНЫЙ
АУДИОПРОИГРЫВАТЕЛЬ

РУКОВОДСТВО ПОЛЬЗОВАТЕЛЯ

Благодарим Вас за покупку изделия из серии mysound. Перед эксплуатацией устройства, прочтите это руководство и сохраните его для использования в дальнейшем

RU

ОБЩИЕ СВЕДЕНИЯ

1. Кнопка «Назад/Уменьшение громкости»
   Короткое нажатие – воспроизведение предыдущего аудиотрека
   (В режиме FM радио: выбор предыдущей радиостанции)
   Долгое нажатие - уменьшение громкости
2. Кнопка «Пауза/Воспроизведение/Вызов»
   Короткое нажатие – пауза/воспроизведение
   Долгое нажатие – TWS соединение (в режиме Bluetooth)
   Быстрое двойное нажатие – вызов последнего абонента (в режиме Bluetooth)
   Короткое нажатие в момент входящего вызова – принятие входящего вызова (в режиме Bluetooth)
   Долгое нажатие в момент входящего вызова – отклонение входящего вызова (в режиме Bluetooth)
3. Кнопка «Вперед/Увеличение громкости»
   Короткое нажатие – воспроизведение следующего аудиотрека
   (В режиме FM радио: выбор следующей радиостанции)
   Долгое нажатие - увеличение громкости
4. Кнопка «Питание/Управление»
   Короткое нажатие – переключение режимов работы
   • Bluetooth
   • FM-радио
   • AUX (при подключенном аудиокабеле)
   • Воспроизведение аудио с microSD карты (при установленной карте памяти)
   • Воспроизведение аудио с USB носителя (при подключенном USB носителе)
   При выборе режима работы звучит звуковой сигнал. Каждому режиму соответствует свой сигнал:
   • Bluetooth – один гудок
   • FM-радио – два гудка
   • AUX – три гудка
   • Воспроизведение аудио с microSD карты – четыре гудка
   • Воспроизведение аудио с USB носителя – пять гудков
   Долгое нажатие - включение/выключение устройства
5. Разъем micro-USB для зарядки встроенного аккумулятора
6. LED-индикатор
7. Разъем USB Type-A для подключения USB-носителей
8. Слот для microSD карты памяти
9. Разъем AUX для подключения аудиокабеля
10. Стерео динамики

СПЕЦИФИКАЦИЯ

Питание: DC 5В, от встроенного аккумулятора
Bluetooth стандарт: v4.2
Поддержка True Wireless Stereo: да
Диапазон воспроизводимых частот: 100 Гц – 18 кГц
Мощность динамиков: 20 Вт (2 x 10 Вт)
Количество широкополосных динамиков: 2
Диаметр динамика: 78 мм
Усилителей низких частот: 2
Аккумулятор: 2400 мАч / 3,7В
Поддержка носителей информации: microSD карты / USB носители до 32 ГБ (MP3, WAV аудиофайлы)
Интерфейсы: слот microSD, micro-USB, USB Type-A, аудиовход, Bluetooth, FM, микрофон
Комплектация: портативный аудиопроигрыватель, USB кабель, аудиокабель, документация

ЭКСПЛУАТАЦИЯ УСТРОЙСТВА

ВКЛЮЧЕНИЕ УСТРОЙСТВА
Нажмите и удерживайте кнопку «Питание/Управление» (4), звуковое оповещение и включившийся LED-индикатор подтвердят включение

ВЫКЛЮЧЕНИЕ УСТРОЙСТВА
Нажмите и удерживайте кнопку «Питание/Управление» (4), звуковое оповещение и выключившийся LED-индикатор подтвердят выключение

RU

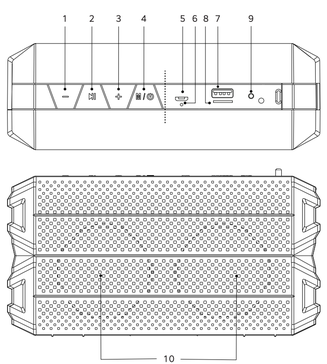

ТЕХНИЧЕСКИЕ ХАРАКТЕРИСТИКИ И ВНЕШНИЙ ВИД МОГУТ БЫТЬ ИЗМЕНЕНЫ БЕЗ ПРЕДВАРИТЕЛЬНОГО УВЕДОМЛЕНИЯ

RU

СОПРЯЖЕНИЕ С ВНЕШНИМ УСТРОЙСТВОМ ПО BLUETOOTH
1. Включите аудиопроигрыватель
2. Убедитесь, что аудиопроигрыватель находится в режиме Bluetooth
3. Быстро мигающий LED-индикатор (6) означает, что аудиопроигрыватель находится в режиме поиска Bluetooth-устройств
4. Откройте настройки Bluetooth на мобильном устройстве/компьютере, активируйте функцию Bluetooth и запустите поиск устройств. Когда ваше устройство найдет аудиопроигрыватель, подтвердите подключение. Система может вывести на экран диалоговое окно, в котором необходимо ввести цифры «1234» или «0000» или другие для создания пары
5. После создания пары между вашим устройством и аудиопроигрывателем можно наслаждаться любимой музыкой. Вы можете контролировать воспроизведение на своем устройстве или управлять им при помощи кнопок аудиопроигрывателя

РЕЖИМ TRUE WIRELESS STEREO
Если у вас есть два портативных аудиопроигрывателя Rombica Mysound Agate, вы можете использовать их вместе в режиме True Wireless Stereo.
1. Включите один из портативных аудиопроигрывателей Rombica Mysound Agate
2. Убедитесь, что устройство находится в режиме Bluetooth
3. Выполните сопряжение портативного аудиопроигрывателя с внешним устройством
4. Включите второй портативный аудиопроигрыватель Rombica Mysound Agate
5. Убедитесь, что устройство №2 находится в режиме Bluetooth
6. Нажмите и удерживайте кнопку «Пауза/Воспроизведение/Вызов» на устройстве №2. Звуковое оповещение подтвердит успешное создание TWS пары

РЕЖИМ ЗВОНКА
Вы можете принимать входящие вызовы с помощью аудиопроигрывателя, если в данный момент он сопряжен с телефоном/планшетом. Разговор ведется с помощью встроенного микрофона и динамика аудиопроигрывателя. Коротко нажмите кнопку «Пауза/Воспроизведение/Вызов» (2) для принятия входящего вызова, повторное нажатие кнопки завершит разговор. Для того чтобы отклонить вызов нажмите и держите кнопку «Пауза/Воспроизведение/Вызов»

FM-РАДИО
Переключите проигрыватель в режим FM радио. Нажмите и держите кнопку «Пауза/Воспроизведение/Питание» для старта поиска доступных радиостанций. Дождитесь завершения поиска. Для переключения между радиостанциями используйте кнопки (1) и (3)

ВОСПРОИЗВЕДЕНИЕ АУДИО С MICRO-SD КАРТЫ
Вставьте карту памяти в слот для microSD карты (8). Устройство автоматически перейдет в режим воспроизведения аудио с microSD карты. Если microSD карта была установлена ранее, то используя кнопку «Питание/Управление» выберете режим воспроизведения аудио с microSD карты. Используйте кнопки управления для включения, остановки воспроизведения и переключения треков

ВОСПРОИЗВЕДЕНИЕ АУДИО С USB-НОСИТЕЛЕЙ
Вставьте USB-носитель в разъем USB Type-A (7). Устройство автоматически перейдет в режим воспроизведения аудио с USB-носителей. Если USB-носитель был установлен ранее, то используя кнопку «Питание/Управление» выберете режим воспроизведения аудио с USB-носителей. Используйте кнопки управления для включения, остановки воспроизведения и переключения треков

AUX PLAY
Подключите кабель из комплекта к аудиопроигрывателю (разъем AUX) одним концом, а другим концом к источнику сигнала. Убедитесь в верности подключения. Штекер должен плотно войти в разъем устройства, иначе воспроизведение будет с шумовыми помехами или без звука. В данном режиме аудиопроигрыватель будет выступать в качестве активной акустической системы. Если кабель был подключен ранее, то используя кнопку «Питание/Управление» выберете режим AUX Play

ЗАРЯДКА АККУМУЛЯТОРА
Перед первым использованием полностью зарядите аккумулятор в течение 10 часов. Новый аккумулятор требует 2-3 цикла полного заряда-разряда для достижения максимальной емкости. Подключите USB кабель к micro-USB разъему аудиопроигрывателя. Затем подсоедините USB разъем к персональному компьютеру, либо к зарядному устройству «USB-сеть» (зарядное устройство в комплект не входит). Во время зарядки LED-индикатор загорается красным цветом. Когда LED-индикатор погаснет – зарядка окончена

RU

МЕРЫ ПРЕДОСТОРОЖНОСТИ ВО ВРЕМЯ ИСПОЛЬЗОВАНИЯ
1. Перед подзарядкой аккумулятора убедитесь, что напряжение питания составляет 5В.
Рекомендуемый адаптер 5В / 1А
2. Если устройство не используется в течение длительного времени, заряжайте его раз в месяц
3. Не пытайтесь в случае поломки открыть корпус устройства и отремонтировать его самостоятельно, обратитесь в сервисный центр
4. Избегайте воздействия на устройство повышенной влажности, пыли и грязи. Используйте для очистки сухую мягкую безворсовую ткань. Запрещается использовать для этой цели какие-либо моющие или чистящие жидкости
5. Не храните, не используйте устройство и не заряжайте аккумулятор рядом с источниками тепла и легковоспламеняющимися предметами, при повышенной или пониженной температуре, Зарядка может производиться только под наблюдением взрослого. Рекомендуется использовать устройство при температуре от 5 до 35 °С
6. Не допускайте падения устройства и не подвергайте его сильным ударам
7. Избегайте попадания посторонних предметов в отверстия и разъемы на корпусе устройства
8. Обязательно выключайте устройство после использования
9. При отсоединение кабеля от аудиопроигрывателя никогда не тяните за шнур, держитесь за штекер
10. Аудиопроигрыватель не предназначен для использования в коммерческих целях
11. «Режим Bluetooth» не предназначен для использования в коммерческих целях
12. Стандартный ресурс аккумулятора составляет 500 циклов заряда-разряда. После превышения 500 циклов эффективная емкость аккумулятора может снижаться
13. Эффективность хранения и передачи энергии аккумулятора зависит от температуры окружающей среды
14. Не разбирайте устройство, не подвергайте его сильному нагреванию и не кладите его в воду, так как это может привести к нагреванию аккумулятора с большим выделением тепла
15. Чтобы гарантировать достаточную вентиляцию и нормальную работу устройства, никогда не накрывайте работающее устройство тканью или другим материалом, так как недостаточная вентиляция может вызвать перегрев и/или сокращение срока службы изделия

УСЛОВИЯ ХРАНЕНИЯ
Храните в сухом, хорошо проветриваемом помещении, вдали от нагревательных приборов и прямых солнечных лучей. Храните устройство в недоступном для детей месте. Не кусайте и не облизывайте устройство, это может привести к повреждению или взрыву устройства. Данное устройство не должно использоваться маленькими детьми или/или с ограниченными возможностями без наблюдения ответственного лица, гарантирующего безопасное использование устройства. Следите за маленькими детьми, чтобы они не играли с устройством

RU

Назначение товара: портативный аудиопроигрыватель. Устройство не предназначено для использования в коммерческих целях. Используется для приема и воспроизведения аудио посредством Bluetooth соединения со сторонним устройством и встроенного динамика.
Ограничения при использовании: при использовании устройства необходимо соблюдать нормы, установленные законодательством страны (в которой используется изделие), касательно громкости воспроизведения аудио в общественных и жилых зонах.
Изделие содержит встроенный аккумулятор. Перед транспортировкой обратитесь к местным органам власти / перевозчику для уточнения правил и условий перевозки.
Торговая марка: rombica
Изготовитель: Ромбика Приват Лимитед / Rombica Pte. Ltd.
Юридический адрес: 079903, 10, Ансон Роад, #29-05А, Интернэшнл Плаза, Сингапур, 079903
Адрес пр-ва: "Шенжижень Новсун Джиитал Технолоки Со, ЛТД." 2-4Ф Билдинг А, Новсун Технолоки Парк, Фенг'Ганг Роад, Фуйсюг Тоун, Баосан Дистрикт, Шенжижень, КНР (Китайская Народная Республика), Китай
Импортер: ООО «ОнЛайн Трейд», РФ, 125315, город Москва, Ленинградский проспект, дом 80, корпус 17, ЗП/ПОМ/КОМ 1Л/9А, +7 (495) 225-95-22
Уполномоченная организация: ООО "Ромбика", РФ, г. Москва, ул. Ленинская Слобода дом 19, офис 41к1Д, service@rombica.ru
Произведено: Китай, info@rombica.ru, Техническая поддержка support@rombica.ru
Дата производства товара определяется по серийному номеру товара: четвертый и пятый символы серийного номера обозначают месяц производства, шестой и седьмой символы – год производства соответственно, Серийный номер нанесен на упаковку,
Товар сертифицирован

ЕАС

Не утилизируйте электрические устройства в неотсортированные городские отходы, используйте отдельные пункты сбора отходов. Обратитесь к местным органам власти за информацией, касающейся доступных систем сбора отходов. Если электронные устройства выбрасываются на городскую свалку, вредные вещества могут попасть в подземные воды и в пищевую цепь, нанося вред здоровью и благополучию

RU

ГАРАНТИЙНЫЙ ТАЛОН

УСЛОВИЯ ГАРАНТИЙНЫХ ОБЯЗАТЕЛЬСТВ
1. Гарантийные обязательства распространяются на изделия, приобретенные в РФ.
2. Гарантийные обязательства не распространяется на принадлежности, входящие в комплектность товара, если их замена не связана с разборкой изделия: элементы питания, кабели, зарядные устройства, инструкции, карты памяти и прочие
3. Изготовитель не несет гарантийные обязательства в следующих случаях: если изделие использовалось для осуществления предпринимательской деятельности, а так же в иных целях, не соответствующих его прямому назначению; несоблюдения правил и условий эксплуатации изделия, изложенных в Руководстве Пользователя и других документациях; если изделие имеет следы попыток самостоятельного ремонта, следы вскрытия, внесения изменений конструкции или схемы изделия, подключения внешних устройств, не предусмотренных изготовителем; если обнаружены механические повреждения, возникшие после передачи изделия потребителю, повреждения, вызванные ударами, сколами, трещинами, следами от острых предметов, окислением, попаданием внутрь изделия посторонних предметов, веществ, жидкостей, насекомых или животных.
4. Производитель не несет ответственность за возможный вред, прямо или косвенно нанесенный людям, домашним животным, имуществу в случае, если это произошло в результате несоблюдения правил и условий эксплуатации, хранения, транспортировки и технического обслуживания покупателем (потребителем) и/или третьих лиц. Также, не несет ответственность за возможный вред, прямо или косвенно нанесенный изделием соответствующего назначения, в результате потерях, повреждения или изменения данных и информации

ОБЛАСТЬ ДЕЙСТВИЯ ГАРАНТИИ – РОССИЙСКАЯ ФЕДЕРАЦИЯ
СРОК ГАРАНТИИ – 12 МЕСЯЦЕВ С ДАТЫ ПРОДАЖИ
СРОК СЛУЖБЫ – 24 МЕСЯЦА

При невозможности достоверно установить дату продажи, срок гарантии исчисляется с даты изготовления изделия и составляет 18 месяцев. Дата производства товара определяется по серийному номеру, нанесенному на изделие производителем. Четвертый обозначает месяц производства, шестая и седьмая цифры серийного номера обозначают год производства, соответственно. Для получения квалифицированной консультации по технической службе и гарантийным вопросам можно узнать по электронной почте: support@rombica.ru. Полный список адресов технических центров. Производитель, уполномоченные осуществлять сервисное обслуживание, представлены на сайте: www.rombica.ru

Изделие

Модель

Дата продажи

Печать продавца

Серийный номер

Настоящим утверждаю проверку работоспособности и покупку полностью исправного изделия, указанного выше, в полной комплектации: с инструкцией по эксплуатации на русском языке, гарантийным талоном, кабелями, зарядными устройствами, видимых повреждений не имеет. Со всеми техническими характеристиками, функциональными возможностями и правилами эксплуатации ознакомлен(а). С начисленными условиями гарантии согласен(а)

ФИО Покупателя, подпись

СВЕДЕНИЯ О РЕМОНТАХ

№	дата	код ремонта	сервис	мастер	клиент